# SG 17 HD

## High Definition Color Monitor

1050/59,94
USA

1125/60
High-Vision

1250/50
Eureka

**LMP**
*Media Plan*

# SG 17 HD

## Most Compact
## High Definition Color Monitor

| | | |
|---|---|---|
| 1125/60 | 2 : 1 | (High-Vision) |
| 525/60 | 1 : 1 | (non interlaced) |
| 1250/50 | 2 : 1 | (Eureka) |
| 625/50 | 1 : 1 | (non interlaced) |
| 1050/59, 54 | 2 : 1 | (USA) |
| 525/59, 54 | 1 : 1 | (non interlaced) |

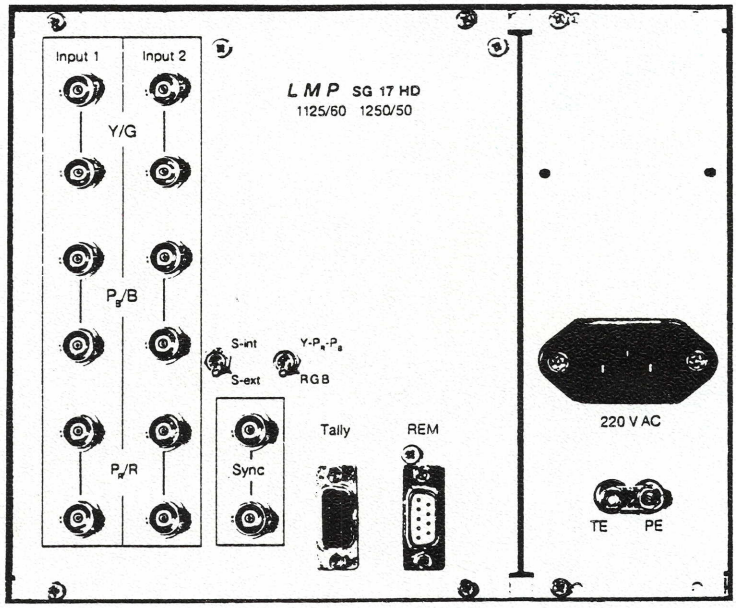


### Specifications

Picture Tube:
9 inch Super-Fine-Pitch High Contrast CRT
90° deflection
0.28 mm dot trio pitch
Phosphor P 22

Aspect Ratio:
16 : 9

Input Video:
2 x GBR/YPrPb, 0.7V with
loop through (BNCx6)

Sync:
Tri-level sync (BNCx2)
int/ext switchable

Visible picture size:
7 inch (154 x 87 mm)

Resolution:
570 TV-Lines

Linearity:
DG: Less than 2%

Convergence:
Center: Less than 0.4 mm
Corner: Less than 0.7 mm

Power requirements:
220/240 V AC +/-15% 40 VA
Battery Adapter 12 V DC (Option)

Operating temparature:
0° C to 50° C

Operating humidity:
15% to 85% non condensing

Dimensions:
Approx. 215(W) x 175(H) x 355 (D) mm

Weight:
Approx. 7 kg

Tally:
9-pol Sub-D

Remote:
9-pol Sub-D
Input 1/2, GBR/YPrPb, Sync int/ext

Options:
19 inch rack with 2 monitors
19 inch rack with 1 monitor und 1 waveform

Distributed by:


**LMP**
*Media Plan*

65193 Wiesbaden
Platterstraße 168 a

Telefon 06 11 – 52 16 74
Telefax 06 11 – 52 16 73

# SG 17 HD

## Most Compact
## High Definition Color Monitor

| | | |
|---|---|---|
| 1125/60 | 2 : 1 | (High-Vision) |
| 525/60 | 1 : 1 | (non interlaced) |
| 1250/50 | 2 : 1 | (Eureka) |
| 625/50 | 1 : 1 | (non interlaced) |
| 1050/59, 54 | 2 : 1 | (USA) |
| 525/59, 54 | 1 : 1 | (non interlaced) |

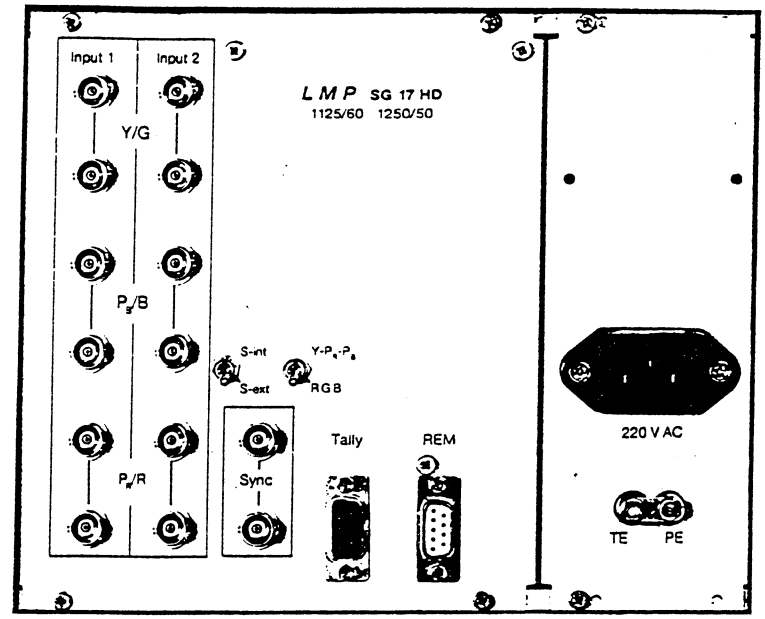


### Specifications

Picture Tube:
9 inch Super-Fine-Pitch High Contrast CRT
90° deflection
0.28 mm dot trio pitch
Phosphor P 22

Aspect Ratio:
16 : 9

Input Video:
2 x GBR/YPrPb, 0.7V with
loop through (BNCx6)

Sync:
Tri-level sync (BNCx2)
int/ext switchable

Visible picture size:
7 inch (154 x 87 mm)

Resolution:
570 TV-Lines

Linearity:
DG: Less than 2%

Convergence:
Center: Less than 0.4 mm
Corner: Less than 0.7 mm

Power requirements:
220/240 V AC +/-15% 40 VA
Battery Adapter 12 V DC (Option)

Operating temparature:
0° C to 50° C

Operating humidity:
15% to 85% non condensing

Dimensions:
Approx. 215(W) x 175(H) x 355 (D) mm

Weight:
Approx. 7 kg

Tally:
9-pol Sub-D

Remote:
9-pol Sub-D
Input 1/2, GBR/YPrPb, Sync int/ext

Options:
19 inch rack with 2 monitors
19 inch rack with 1 monitor und 1 waveform

Distributed by:


**LMP**
*Media Plan*

65193 Wiesbaden
Platterstraße 168 a

Telefon 06 11 – 52 16 74
Telefax 06 11 – 52 16 73


1

# BUNDESAMT FÜR ZULASSUNGEN IN DER TELEKOMMUNIKATION

Bundesamt für Zulassungen in der TelekommuniKation Postfach 30 50 6600 Saarbrücken

LMP
Lux Medi Plan
Platterstraße 168a

6200 Wiesbaden

| Ihr Zeichen, Ihre Nachricht vom | Unser Zeichen, unsere Nachricht vom | ☎ (06 81) | Datum |
|---|---|---|---|
| 25.10.92 | 13-10c B 3532 HfrG-Allg. Gen. | 5 98- 1333 oder 5 98-0 | 18.02.1993 |

Betreff
Allgemeine Genehmigung für Hochfrequenzgeräte;
Anzeige über das Inverkehrbringen von Geräten;
Kunden-Nr.: 3711 Anzeigennr.: 29041

Sehr geehrte Damen und Herren,

wir bestätigen Ihnen hiermit, daß wir Ihre Anzeige über das Inverkehrbringen Ihrer

**Geräteart :** High-Definition Farb-Monitor

**Typenbezeichnung :**
SG - 17 - HD

am 27.10.1992 erhalten haben.

Mit freundlichen Grüßen

Im Auftrag

Schäfer

Dieses Schreiben wurde mit einer DV - Anlage erstellt und ist auch ohne Unterschrift gültig.

BZT

SAARBRÜCKEN
Postach 30 50
Talstr. 34-42
W-6600 Saarbrücken
Telefon (06 81) 5 98-0
Teletex 2627-681917=ZZF
Telefax (06 81) 5 98-18 00
Btx (06 81) 5 98-1

HALLE
Referat 16
Brachwitzer Str. 16
O-4050 Halle
Telefon (Halle) 3 20 21
Telefax (Halle) 3 20 21

KOLBERG
Referat 15
Ring 19
O-1801 Kolberg
Telefon (Prieros) 7-3 41
Telefax (Prieros) 7-3 04

Kontoverbindung
LZB Saarbrücken
(BLZ 590 000 00) KtoNr 590 01025

2

**BTS Broadcast Television Systems GmbH**
**Robert-Bosch-Str. 7, 6100 Darmstadt**
Qualitätssicherung

# Konformitätsbestätigung
**für Elektromagnetische Verträglichkeit (EMV)**

## *Certificate of conformity*
***for Electromagnetic Compatibility (EMC)***

Erzeugnis: HDTV - Farbmonitor, Werk-Nr.: 02
*Product:*

Typ: SG 17 HD
*Type:*

Ein Muster dieses Erzeugnisses ist geprüft und als in Übereinstimmung mit der gültigen Norm EN 55022, Klasse B, befunden worden.
Das Original des Prüfberichtes ist in der Qualitätssicherungsabteilung abgelegt unter Nr. 312.

*A sample of the product has been tested and found to be in conformity with the current standard EN 55022, class B.*
*The original of the testreport is filed in the quality assurance department refered to number 312.*

Datum: 14. Januar 1993
*Date:*

| | |
|---|---|
| ..... | ..... |
| Prüfung | Qualitätssicherung |
| *Inspection* | *Quality assurance* |

| BTS QSG | Qualitätsbewertung Nr.: 312 | Verfasser: QSG7/Rohde | Datum: 14.01.93 |
|---|---|---|---|
| | **Gerät: HDTV-Farbmonitor, Typ SG 17 HD von Fa. Lux Mediaplan** **EMV-Prüfung** | Blattzahl: 1 | Blatt: 1 |

An Fa. Mediaplan/H. Lux, 6200 Wiesbaden
zK EPB2/H. Marx

1. **EMA EN 55022, Klasse B**
   Leitungsgebundene Störungen 150 kHz - 30 MHz
   Störstrahlung 30 MHz - 1 GHz

2. **EMB IEC 801-3**
   Einstrahlung 10 kHz - 1 GHz
   Feldstärke 3 V/m 1 kHz/80 % AM

3. **ESD IEC 801-2**
   Entladungsspannung, Klasse 2: 4 kV ✓
   Klasse 3: 8 kV

---

**Ergebnis:**

| | Grenzwerte | eingehalten | nicht eingehalten |
|---|---|---|---|
| 1. EMA: | | X | 0 |
| 2. EMB: | | X | 0 |
| 3. ESD: | | X | 0 |

---

**Anmerkungen / Maßnahmen:**

**Der gemessene Ableitstrom beträgt 1,5 mA.**

**QSG7**

W. Rohde

BTS - BROADCAST TELEVISION SYSTEMS GmbH

# PRUEFPROTOKOLL

Testnr.: 1 Datum: 15.01.93

Pruefer: Rolle

Typ: SG17 HD

Sachnummer: _____

Werknummer: 02

Nach VDE: 0804 Schutzklasse 1

Hochspannung 1 : 0.5 kV
Anstieyszeit : 0.00 kV/sec ; Testdauer : 10 sec

| | Grenzwerte | Istwerte |
|---|---|---|
| Isolations-widerstand 1 : | 10 MOhm | > 100 MOhm |
| Ableitstrom A : | 3.5 mA | 1.54 mA |
| Schutzleiter-widerstand : | 0.10 Ohm | 0.01 Ohm |

| BTS/QSG | Elektromagnetische Funkstörfeldstärke<br>nach EN 55022 Klasse B | Datum 13.1.93<br>QSG 7 |
|---|---|---|

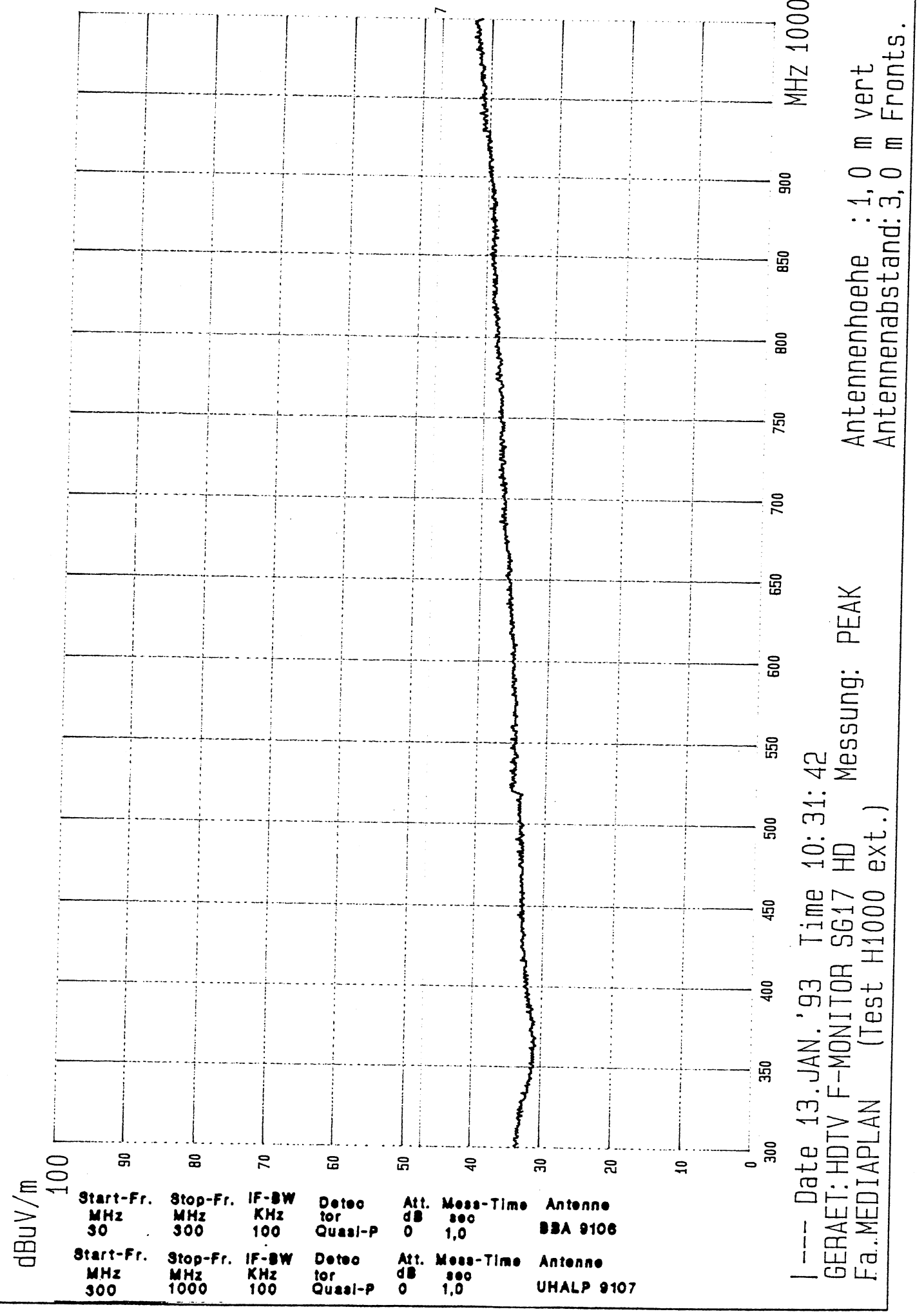


| Start-Fr. MHz | Stop-Fr. MHz | IF-BW KHz | Detector | Att. dB | Mess-Time sec | Antenne |
|---|---|---|---|---|---|---|
| 30 | 300 | 100 | Quasi-P | 0 | 1,0 | BBA 9106 |
| 300 | 1000 | 100 | Quasi-P | 0 | 1,0 | UHALP 9107 |

6

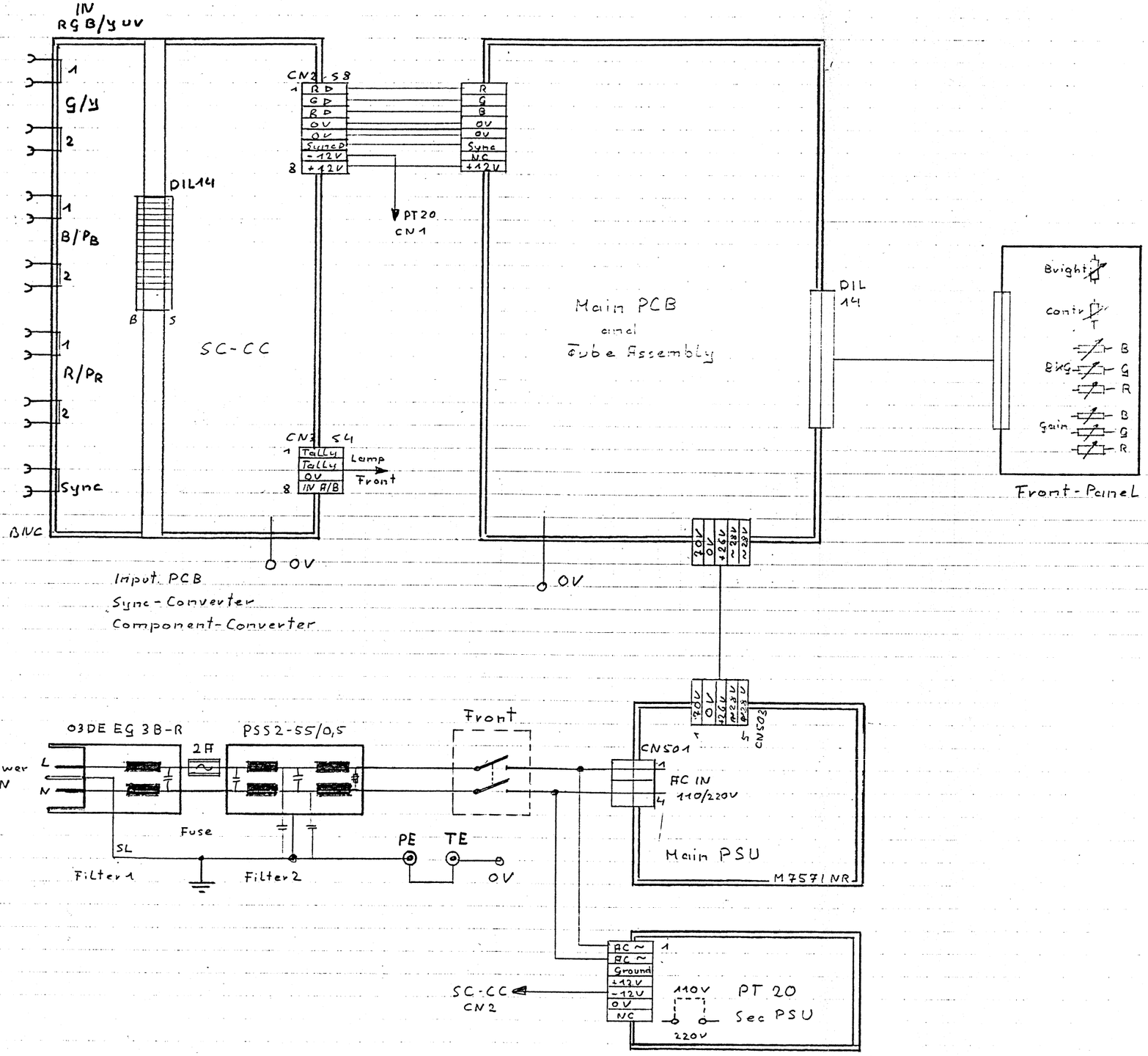


| | Datum | Name | SG 17 HD - C |
|---|---|---|---|
| gezeichnet | 4.1.94 | Lx | |
| geprüft | | | |
| Maßstab | Main Circuit Wiring | | Kl. C<br>Bl. 1 |



in Hülle - Bestell-Nr. 624 630

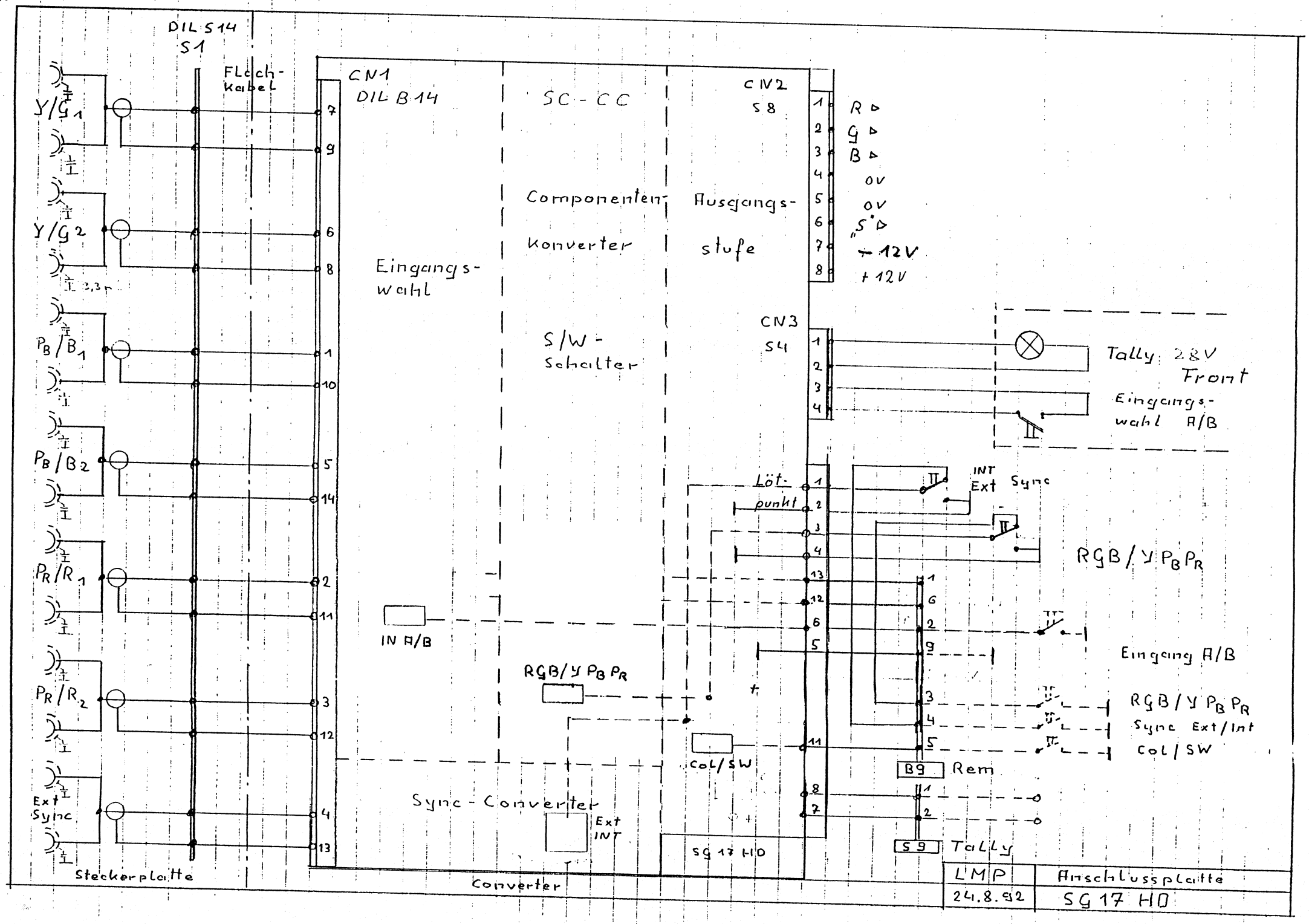
DIL 514
S1
Flach-
kabel
CN1
DIL B 14
SC - CC
CN2
S8
Component-
Konverter
Ausgangs-
stufe
Eingangs-
wahl
S/W-
Schalter
CN3
S4
Y/G 1
Y/G 2
PB/B 1
PB/B 2
PR/R 1
PR/R 2
Ext
Sync
3,3 p
R
G
B
0V
0V
S
+12V
+12V
Tally 2&V
Front
Eingangs-
wahl A/B
Löt-
punkt
INT
Ext Sync
RGB/Y PB PR
IN A/B
RGB/Y PB PR
Eingang A/B
RGB/Y PB PR
Sync Ext/Int
Col/SW
Col/SW
B9 Rem
Sync-Converter
Ext
INT
SG 17 HD
S9 Tally
Steckerplatte
Converter
LMP
24.8.92
Anschlussplatte
SG 17 HD

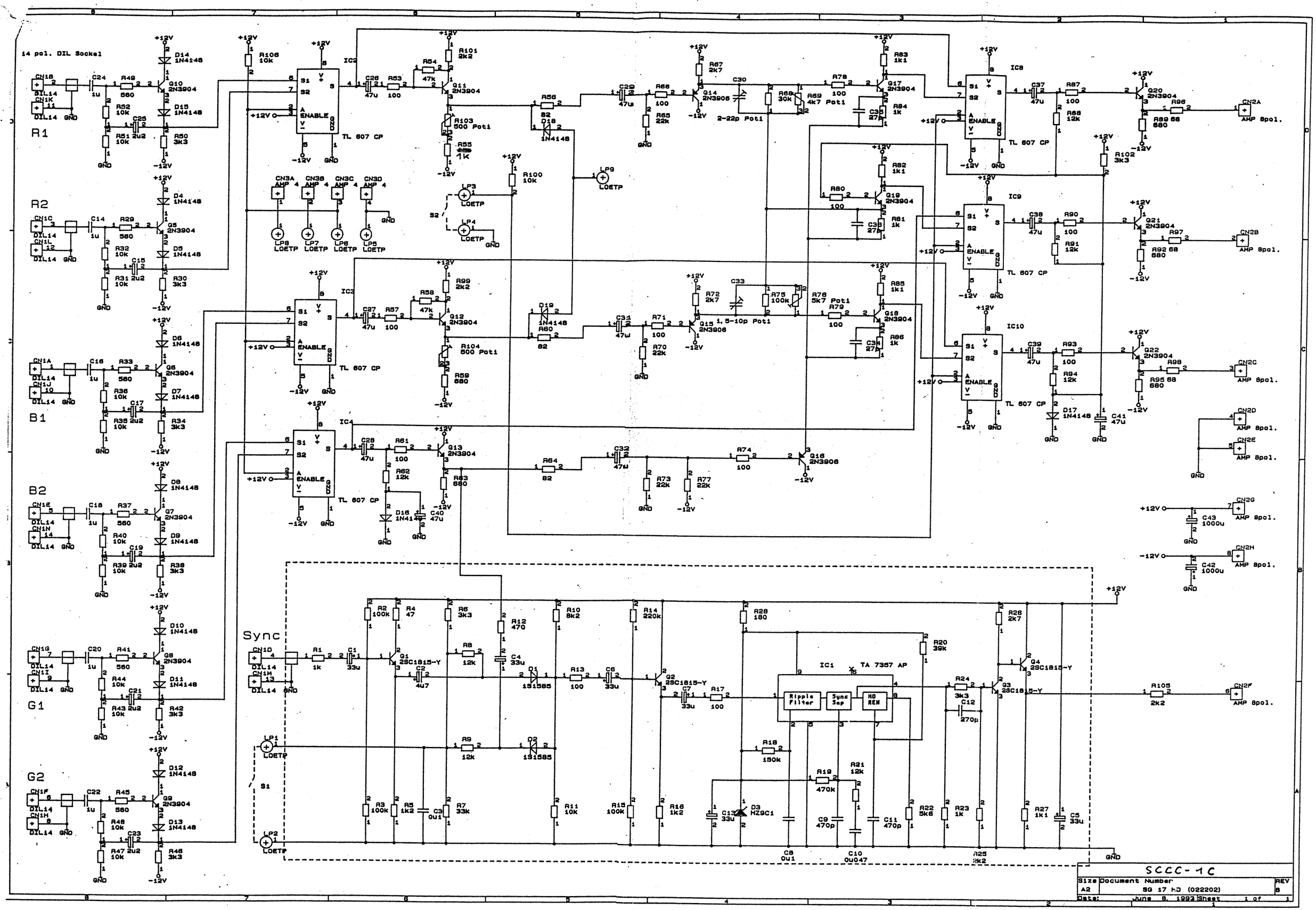
14 pol. DIL Socket
R1
R2
B1
B2
G1
G2
Sync
IC1
TA 7357 AP
Ripple Filter
Sync Sep
HD REN
IC2
IC3
IC4
IC8
IC9
IC10
TL 607 CP
ENABLE
AMP 8pol.
LOETP
+12V
-12V
GND
SCCC-1C
Size
A2
Document Number
SG 17 HD (022202)
REV
B
Date: June 8, 1993
Sheet 1 of 1

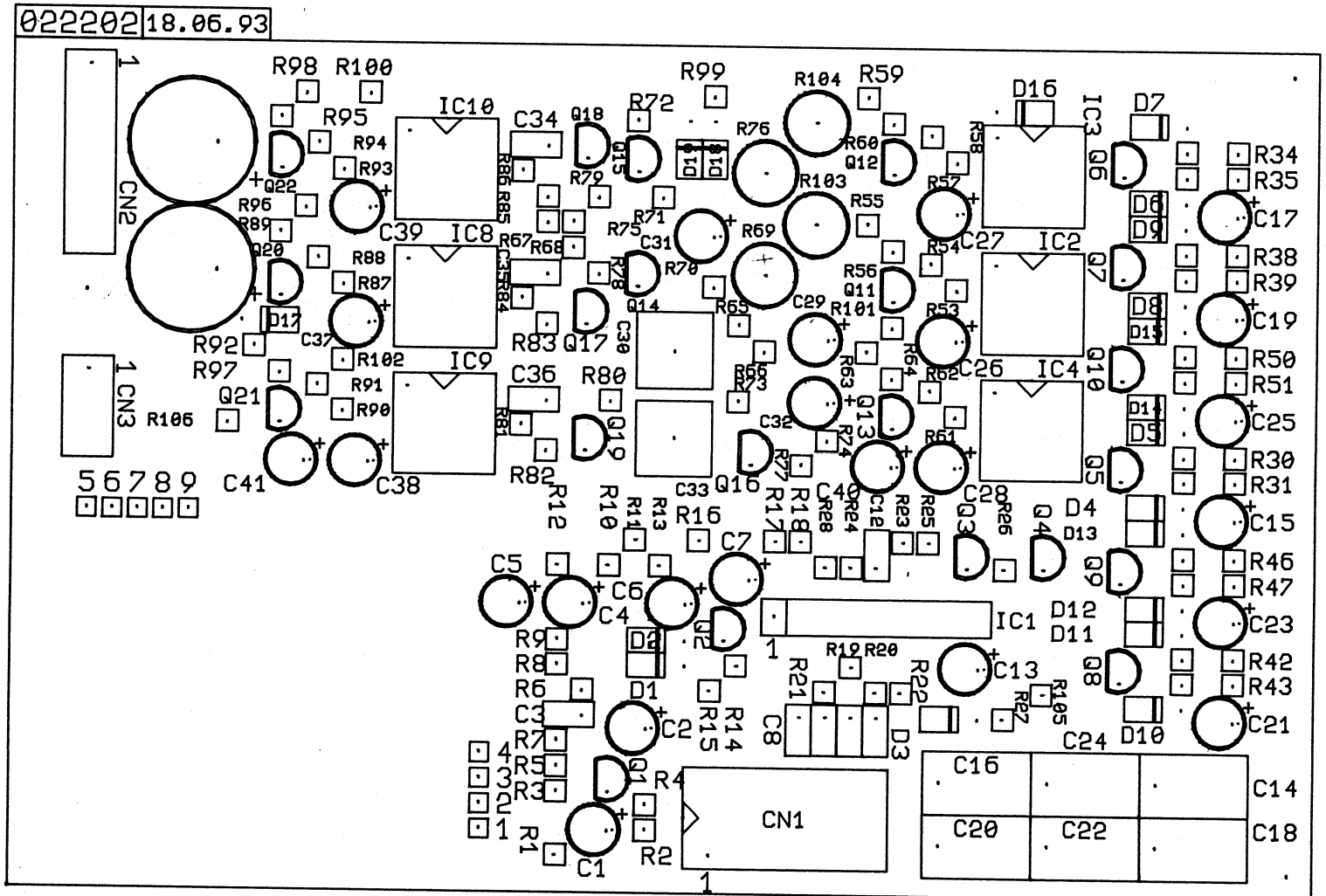
022202
18.06.93
CN2
CN3
CN1
IC10
IC8
IC9
IC1
IC2
IC3
IC4
R98
R100
R99
R104
R59
R95
R94
R93
R72
R76
R103
R55
R69
R71
R75
R70
R65
R101
R53
R54
R56
R57
R58
R60
R64
R62
R61
R63
R66
R73
R74
R67
R68
R77
R78
R79
R80
R81
R82
R83
R84
R85
R86
R87
R88
R89
R90
R91
R92
R96
R97
R102
R105
R106
R1
R2
R3
R4
R5
R6
R7
R8
R9
R10
R11
R12
R13
R14
R15
R16
R17
R18
R21
R22
R23
R24
R25
R26
R27
R28
R12
R20
R2
C1
C2
C3
C4
C5
C6
C7
C8
C13
C16
C17
C18
C19
C20
C21
C22
C23
C24
C25
C26
C27
C28
C29
C30
C31
C32
C33
C34
C35
C36
C37
C38
C39
C40
C41
C12
C14
C15
D1
D2
D3
D4
D5
D6
D7
D8
D9
D10
D11
D12
D13
D16
D17
Q1
Q2
Q3
Q4
Q5
Q6
Q7
Q8
Q9
Q10
Q11
Q12
Q13
Q14
Q15
Q16
Q17
Q18
Q19
Q20
Q21
Q22
1
2
3
4
5
6
7
8
9

M 1,5 : 1

SCCC - 1 C

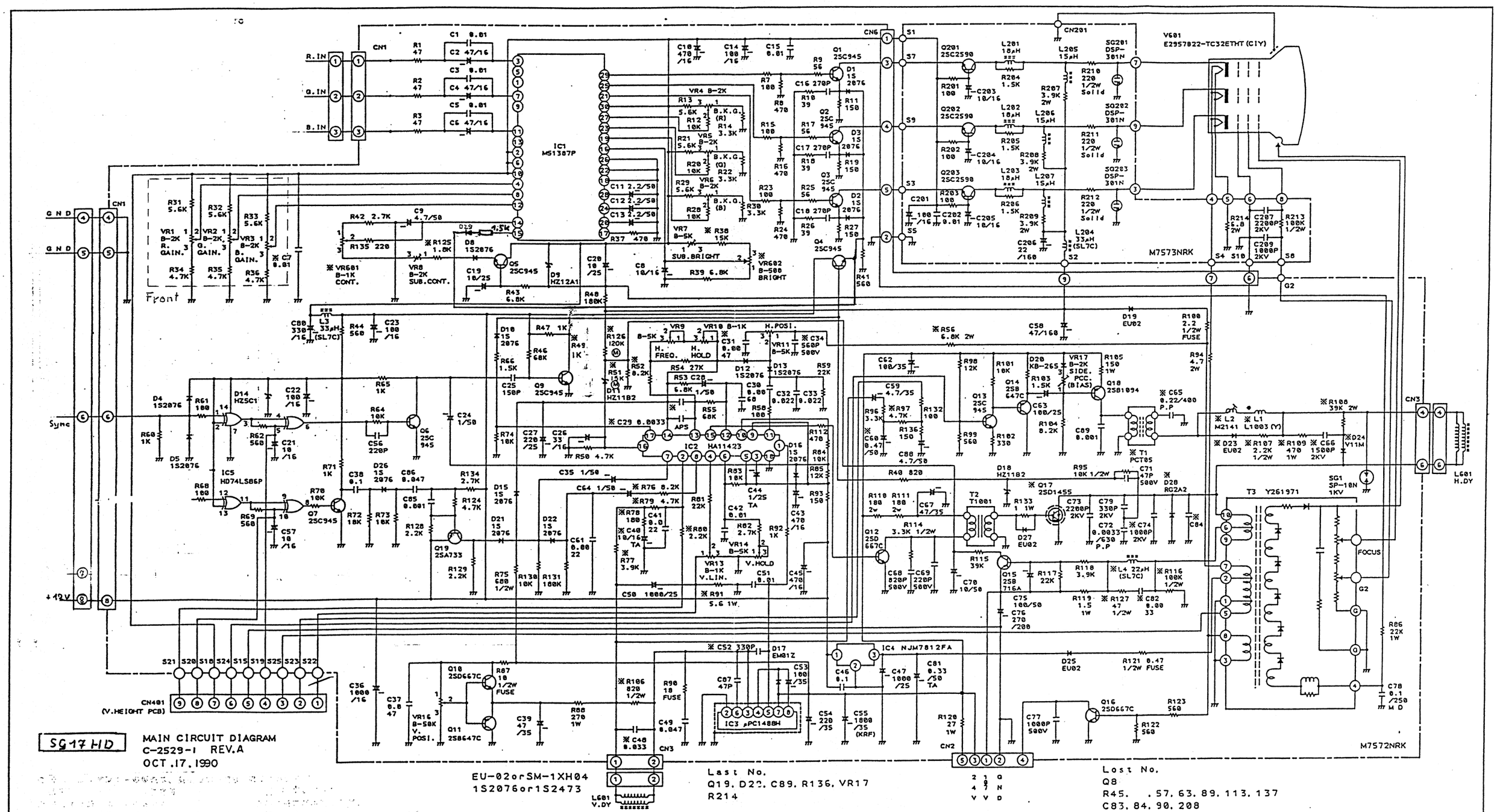
R.IN
G.IN
B.IN
CN1
IC1
MS1387P
CN6
CN201
V601
E29S7822-TC32ETHT (C1Y)
M7573NRK
M7572NRK
GND
GND
Front
Sync
+12V
IC5
HD74LS86P
IC2
HA11423
IC3 μPC1488H
IC4 NJM7812FA
CN401
(V.HEIGHT PCB)
CN2
CN3
L601
V.DY
SG17HD
MAIN CIRCUIT DIAGRAM
C-2529-1 REV.A
OCT.17.1990
EU-02orSM-1XH04
1S2076or1S2473
Last No.
Q19, D22, C89, R136, VR17
R214
Lost No.
Q8
R45, 57, 63, 89, 113, 137
C83, 84, 90, 208
L5 VR12, 15 CN4, 5 SG204

IS2076 or IS2473
EU02 or SM-IXH04

LAST. NO
Q19, D28, C89, R136, VR17
R411

LOST NO
Q8 L5 C83,84,90
R45, ,57,63,89,113,137
VR12,15 CN4,5
MAIN PCB

SG17HD

D-0424-2 REV.A
OCT.17, 1990

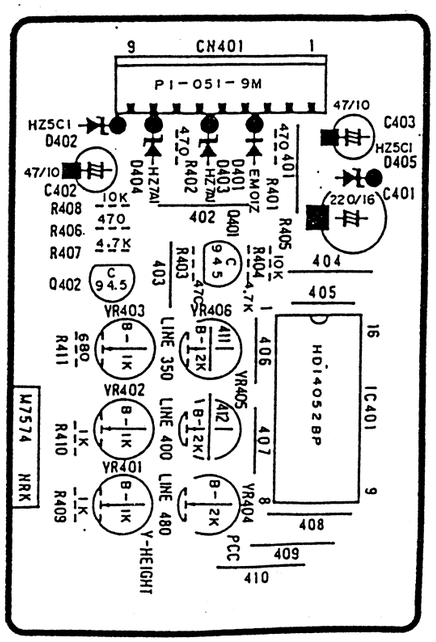

# POWER SUPPLY SCHEMATIC DIAGRAM

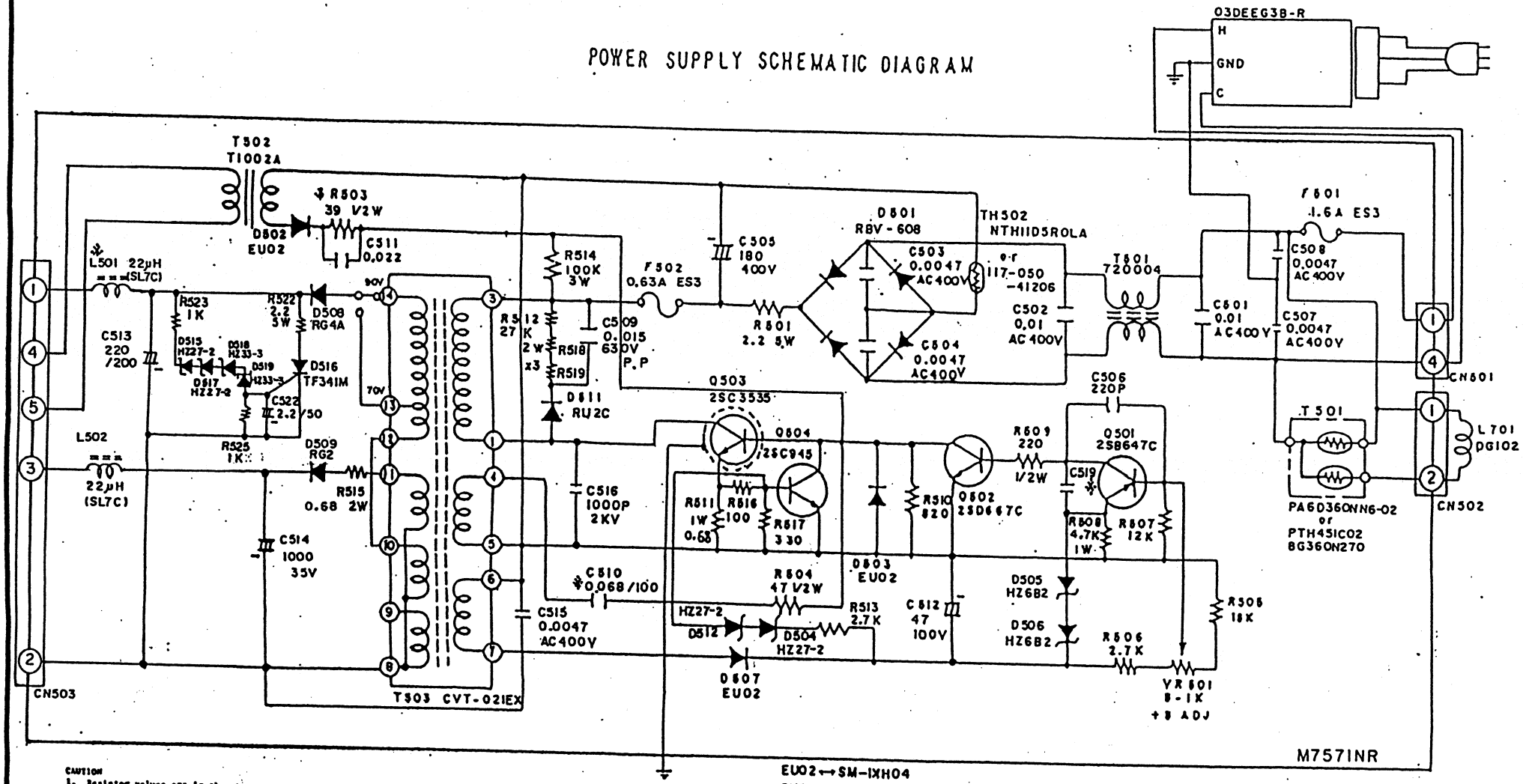


CAUTION
1. Resistor values are in ohm.
2. Rating resistors are in 1/4 watt.
3. Capacitor values are in micro farad.
4. Working voltage of capacitors are in 50 volt.
5. ⚠ marked parts are critical component affecting X-Radiation.
6. ⚠ marked values are subject to change without notice.
7. This circuit drawing may be different from the monitor set for improvement.

EU02 ↔ SM-IXH04
RU2C ↔ SM-1.5-10FR

LAST NO
D519 , C522 , R525

LOST NO
D510, 513, 514
L503, 504
C517 ~ 521, 523
R502, 520, 521 524

POWER CIRCUIT DIAGRAM

SG17HD

C-2532-2 (220/240V)
OCT. 23, 1990 REV.A

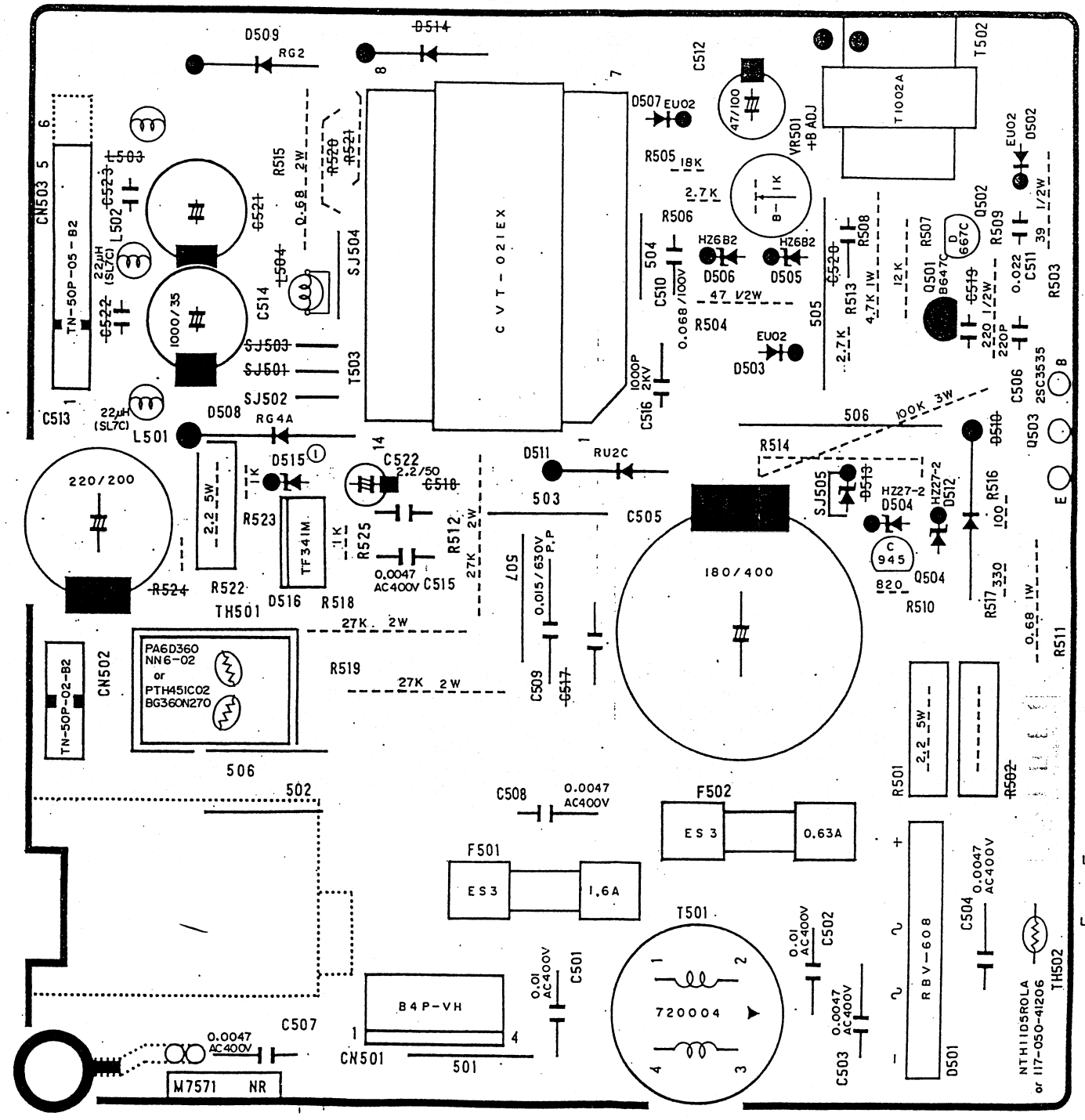


① D515 カロエ区
(左から D515, D517, D518, D519)
HZ27-2 HZ27-2 HZ33-3 HZ33-3

EU02 or SM-1XH04
RU2C or SM-1.5-10FR

POWER PCB (220~240V)
SG17HD

E-0603-2 REV.A
OCT. 5, 1990

LAST NO
D519, C522, R525

LOST NO
D510, 513, 514
L503, 504
C517~521, 523
R502, 520, 521, 524